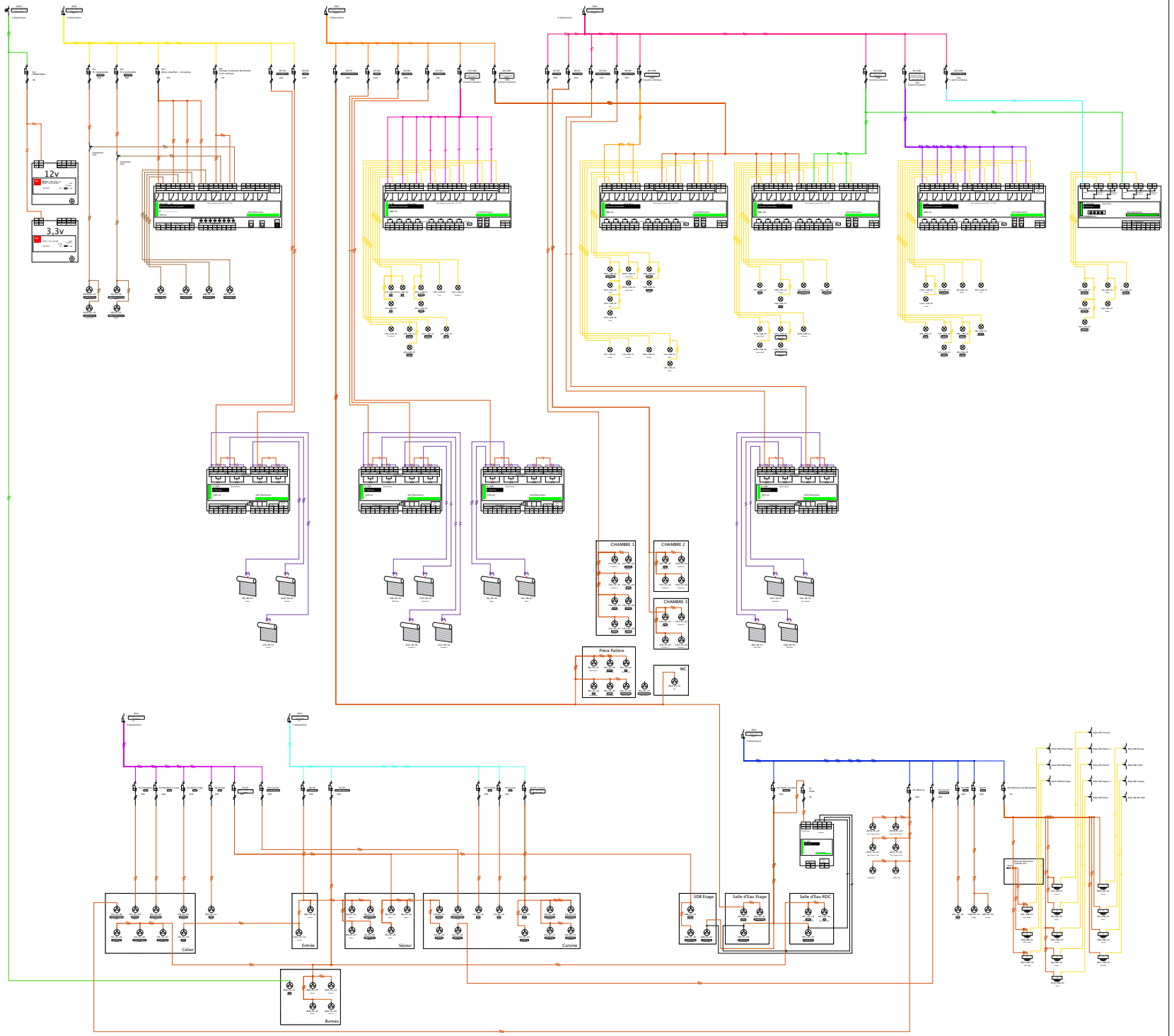

Version : Inventaire 2.0 (Utilisé)

Alexandre BT

Date :

Page : 1/1

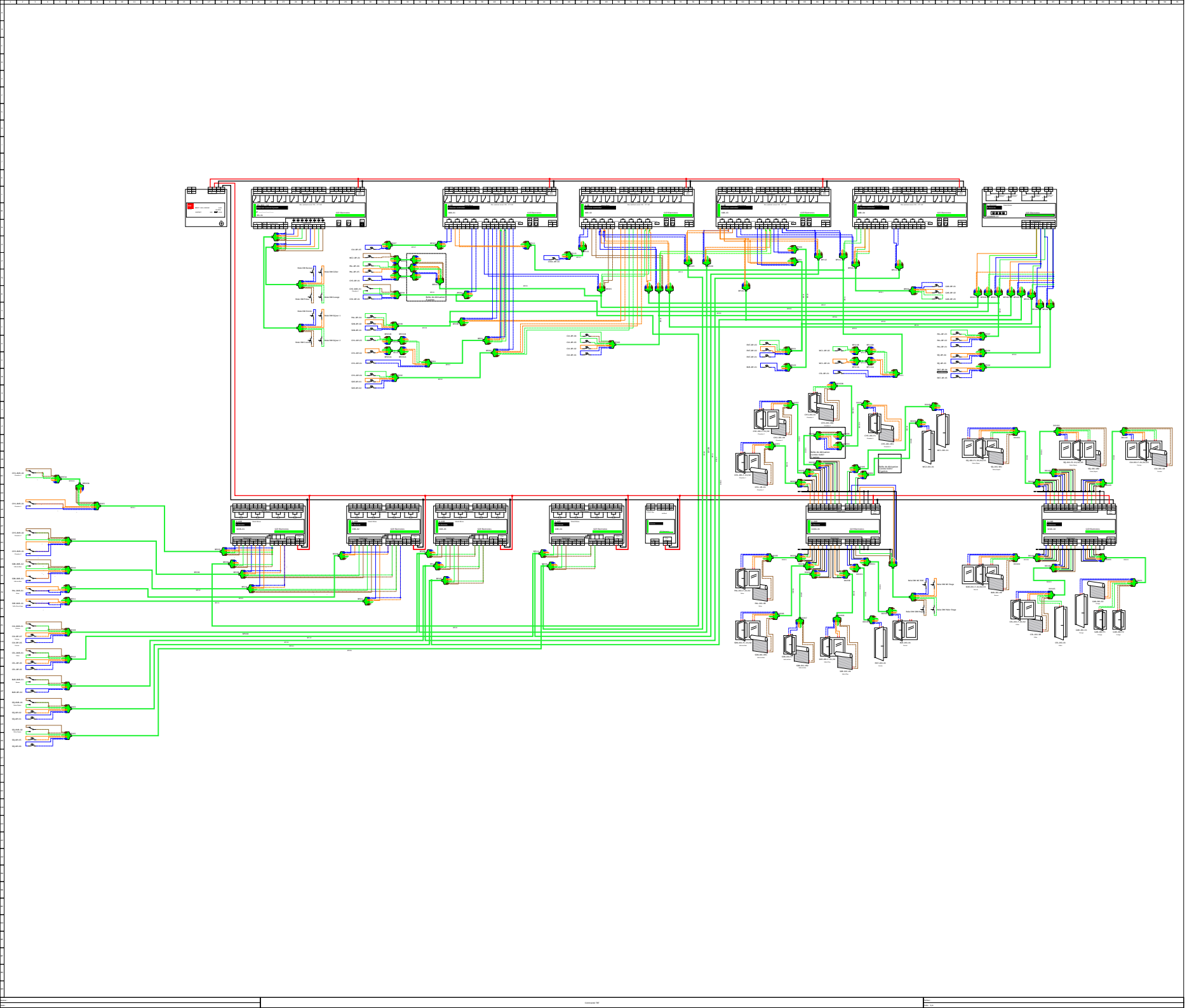
Boîte de dérivation cuisine salon
Boîte de dérivation cuisine salon
Boîte de dérivation Lavabo
Boîte de dérivation cuisine salon
Boîte de dérivation cuisine salon
Boîte de dérivation cuisine salon

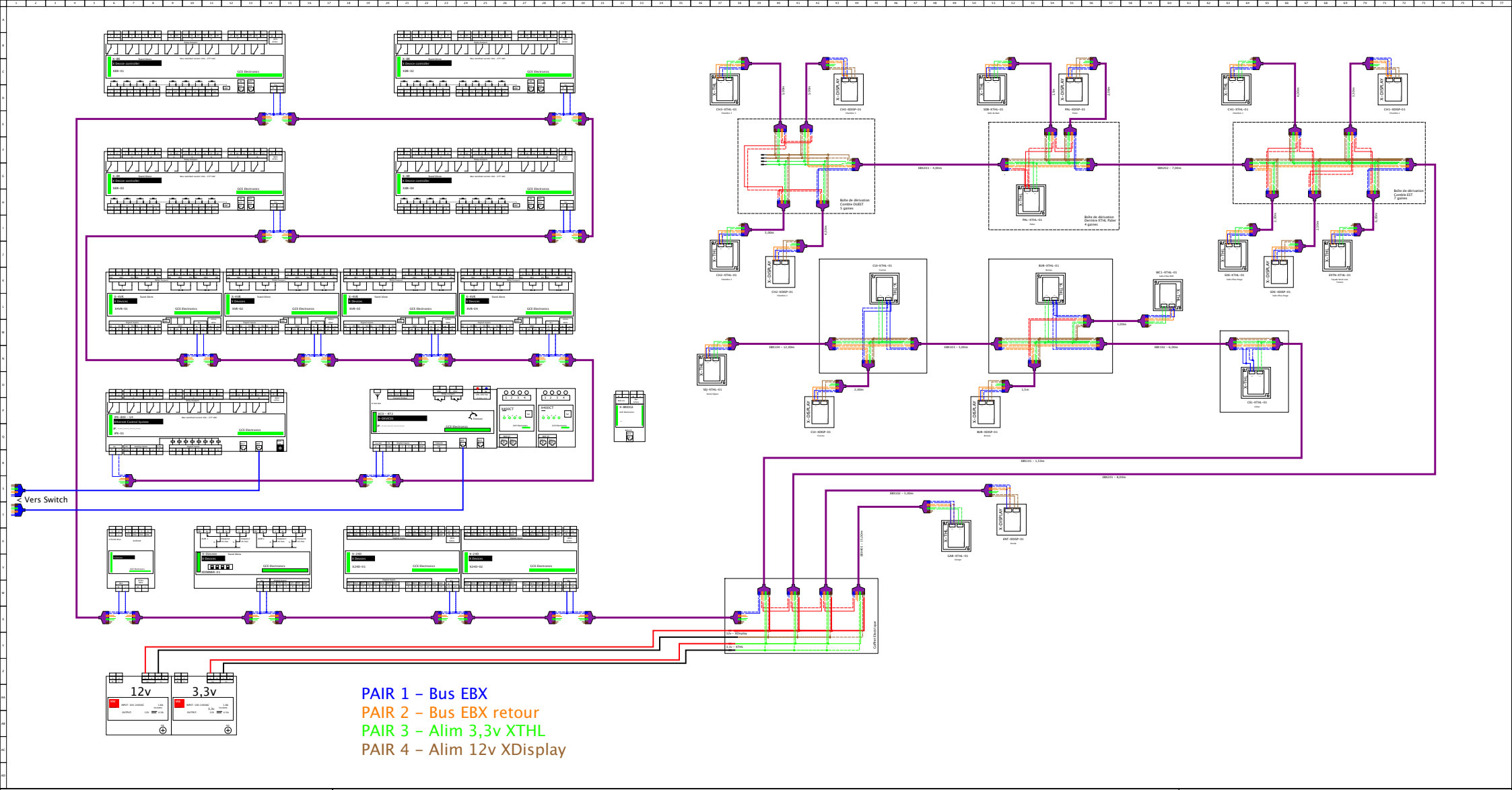
Vers Switch
12v
3,3v
PAIR 1 - Bus EBX
PAIR 2 - Bus EBX retour
PAIR 3 - Alim 3,3v XTHL
PAIR 4 - Alim 12v XDisplay